Polaretard II, GRAFCET niveau 1

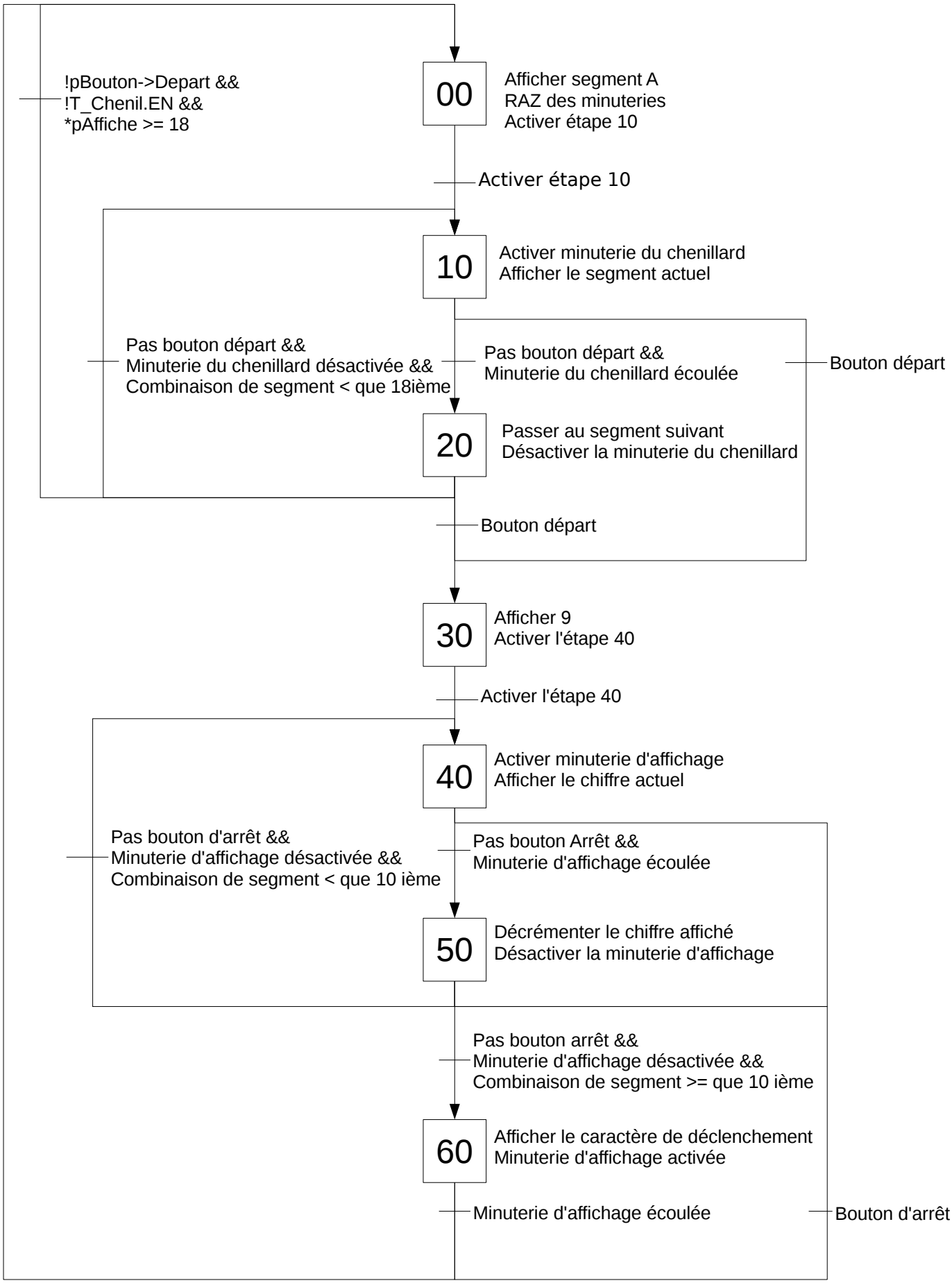

Polaretard II de Fabien Levac est mis à disposition selon les termes de la
licence Creative Commons Attribution - Pas d'Utilisation Commerciale - Partage dans les Mêmes Conditions 4.0 International.

Polaretard II, GRAFCET niveau 2

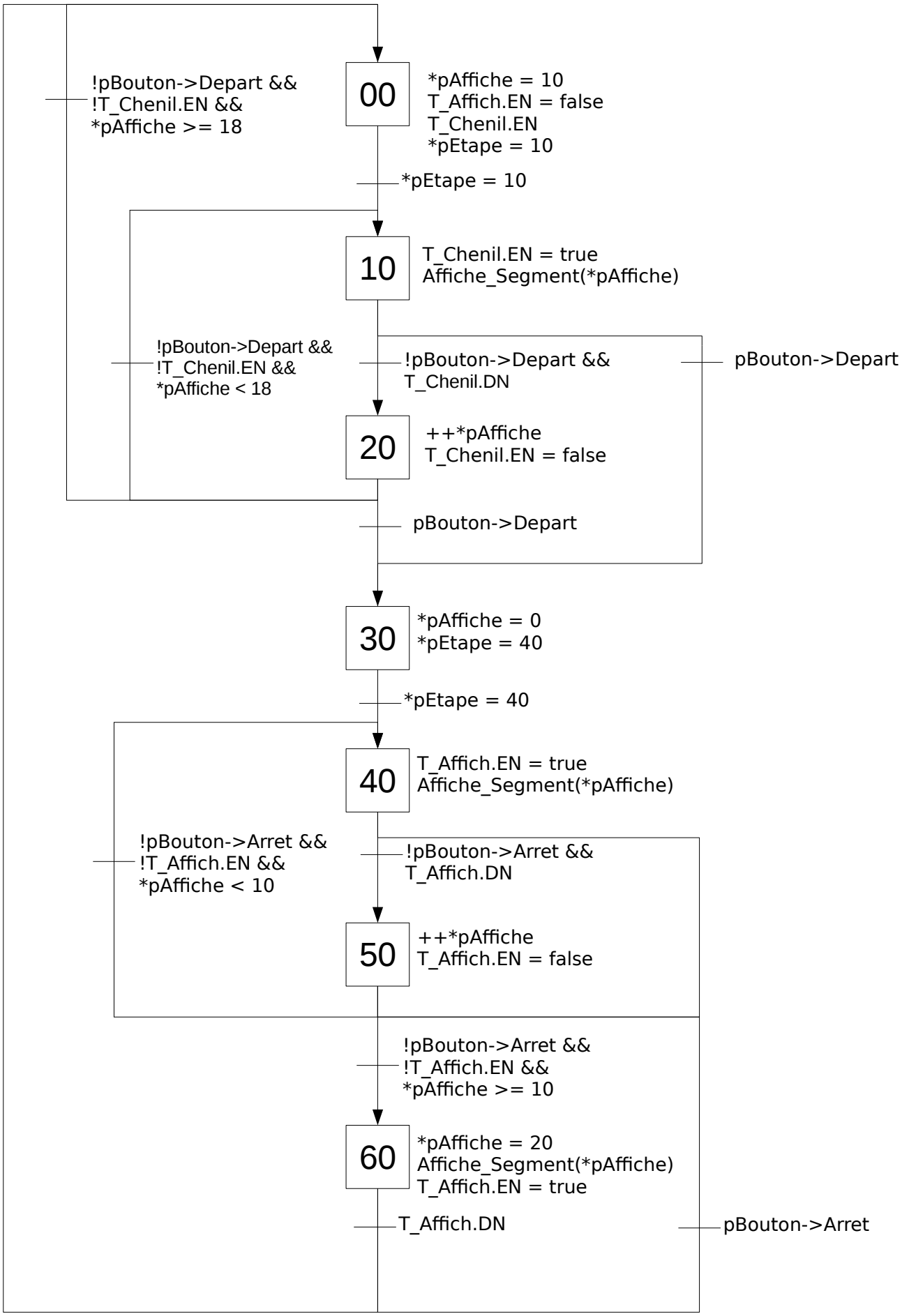

Polaretard II de Fabien Levac est mis à disposition selon les termes de la
licence Creative Commons Attribution - Pas d'Utilisation Commerciale - Partage dans les Mêmes Conditions 4.0 International.